DESIGN AWARD 2021

Z-Turret

Unser Werferportfolio der nächsten Generation

Werfer als ZIEGLER Fahrzeugausstattung oder Einzelkomponente

Ziegler

Wir geben Sicherheit.

www.ziegler.de

Wir sind

ZIEGLER

Als zukunftsorientierte Firmengruppe setzt die ZIEGLER Gruppe auf langfristiges Wirtschaften, basierend auf Leistungsfähigkeit, Zuverlässigkeit und Nachhaltigkeit.

Ein Feuerwehrfahrzeug ist eine Investition in die Zukunft. Damit dies eine positive Investition für unsere Kunden darstellt, garantieren wir ein Höchstmaß an Qualität und Innovation. Das heißt: perfekte Verarbeitung, extreme Stabilität, optimaler Korrosionsschutz und Flexibilität für individuelle Kundenwünsche.

Ergänzt wird dies durch unser umfassendes Spektrum an feuerwehrtechnischem Zubehör und Komponenten, die ebenfalls die höchsten qualitativen Ansprüche erfüllen.

Wir geben Sicherheit.
Unser Markenversprechen macht deutlich, wofür ZIEGLER steht: Als oberstes Ziel sehen wir den Schutz der öffentlichen Sicherheit. Um diese Aufgabe zu erfüllen, ist es unsere Motivation und unser Anspruch, das beste und wettbewerbsfähigste Portfolio an Brandbekämpfungs- und Notfallmanagement-lösungen zu bieten. Wir übernehmen Verantwortung mit Bezug auf Kundenwünsche und deren Zufriedenheit.

Der neue **Z-Turret**

Designed for the best

Kompakte Bauweise, geringste Druckverluste, höchste Wurfweite und verbesserte Lebensdauer

Erhöhte Einsatzfähigkeit durch wenige Verschleißteile und verlängerte Lebensdauer dank bürstenloser Elektromotoren

Dank **minimaler Druckverluste** erreicht der Werfer bisher unerreichte Wurfweiten bei maximaler Performance.

Modularer Aufbau
Der passende Werfer für jedes Einsatzszenario und jede Anforderung durch individuelle Konfiguration

Steuerung der Werfer mit **Z-Control der neuesten Generation**, dem Benchmark der Feuerwehrbranche

ZIEGLER Schaumqualität garantiert eine Löschwirkung, die sämtliche Anforderungen der NFPA, ICAO und CCCF übertrifft.

ZIEGLER Löschtechnik

Die neueste Generation von ZIEGLER Werfern wurde mit dem Anspruch entwickelt, die optimale Löschwirkung der bewährten ZIEGLER Löschtechnik mit dem erfolgreichen Bedienkonzept Z-Control zu verbinden. Durch das neue Z-Control wird die Steuerung des Werfers noch einfacher und intuitiver.

Universell einsetzbar

Ob als Dachwerfer eines Z8, eines Industrielöschfahrzeugs oder als Stand-Alone Komponente: Der Z-Turret überzeugt durch seinen Aufbau und seine Leistung in allen Einsatzlagen. Entstanden ist ein Werferportfolio, das seinesgleichen sucht.

Modularer Aufbau

Höchste Flexibilität

Maximaler Nutzen und individuelle Anpassungen

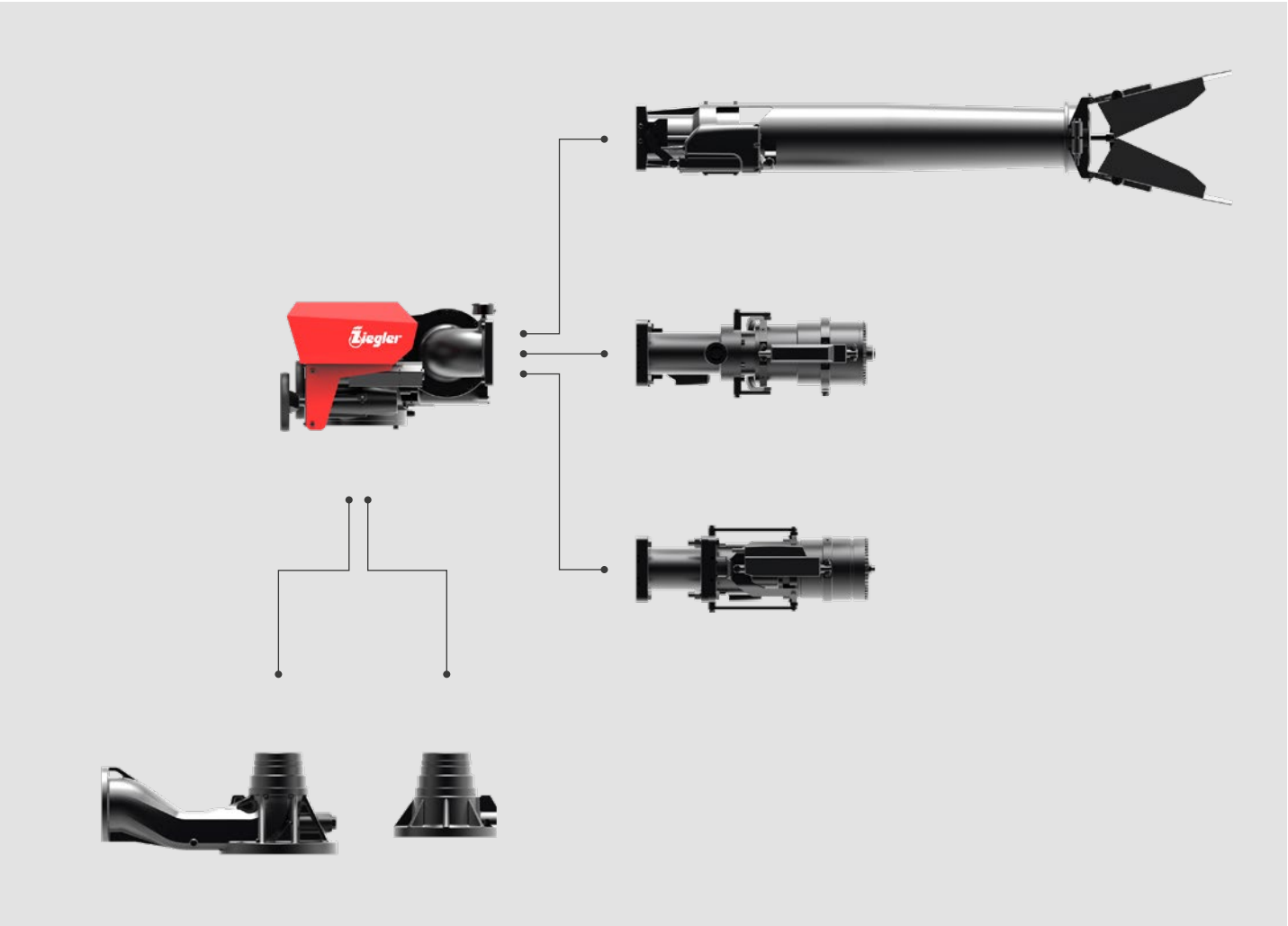

Besonders niedrige **Bauhöhen** durch Wasserzuführung von unten oder mit Knieeingangsbogen.

Dank seines modularen Aufbaus und der optimalen Abstimmung aller ZIEGLER Löschsysteme kann eine bisher unerreichte **Löscheffizienz** erzielt werden.

Der Z-Turret kann wahlweise mit zertifiziertem **Schaumrohr**, unterschiedlichsten Hohlstrahldüsen oder Pulverdüsen ausgestattet werden.

Wasser, Schaum und Pulver
Je nach Anforderungsprofil kann der Z-Turret optional mit einer innenliegenden Pulververrohrung ausgestattet werden und so Wasser und Pulver gleichzeitig abgeben.

Die Features

Belastbar und smart

Hochbeständige Materialien kombiniert mit modernster Technik

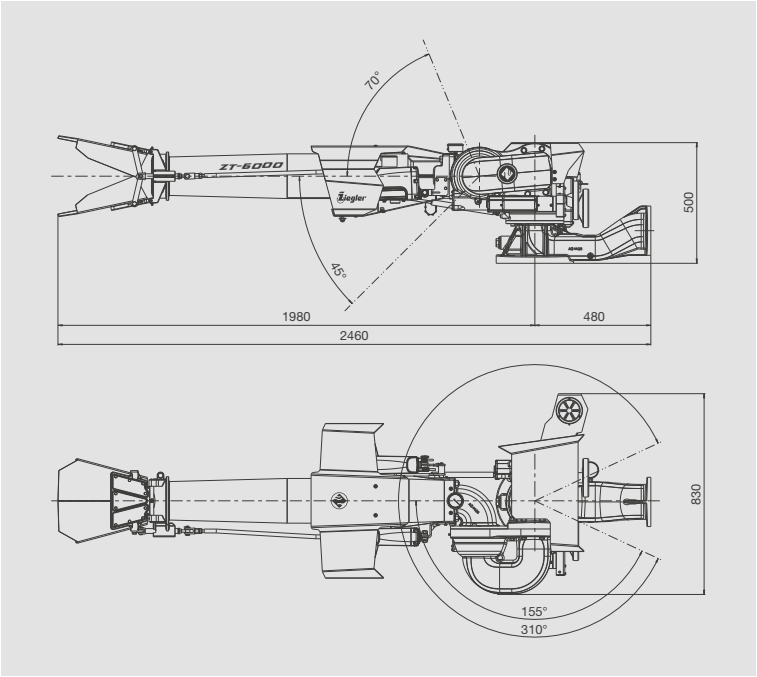

Kompakt und robust
Dank besonders niedriger Bauhöhen durch unsere Neuentwicklung, werden niedrigere Fahrzeugbauhöhen als bisher möglich. Die Auslegung auf maximale Stabilität garantiert Sicherheit auch bei stoßartigen Extrembelastungen.
Durch den Einsatz einer meerwasserbeständigen harteloxierten Aluminiumlegierung erreicht der Z-Turret eine besonders hohe Langlebigkeit.
Das macht den Werfer so robust, wie es der raue Einsatzalltag fordert.
Dennoch verfügt der Z-Turret über maximale Beweglichkeit mittels nahezu uneingeschränktem Schwenkbereich.

Kommunikation und Steuerung
Standardisierte Kommunikation dank FireCAN Schnittstelle. Einzigartige Steuerungsmöglichkeit durch Z-Control der neuesten Generation, das die Vorzüge der intuitiven Bedienung eines Gamingcontrollers mit den harten Anforderungen der Feuerwehr verbindet.

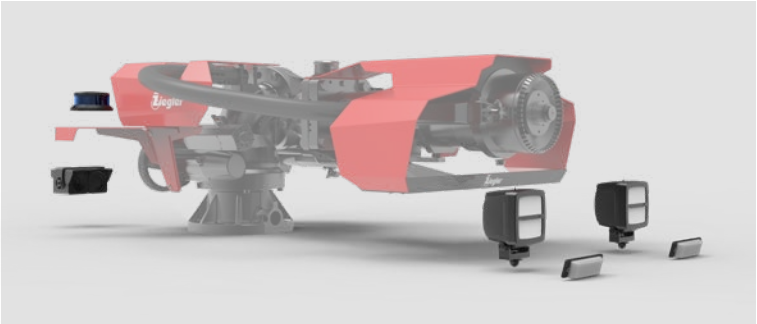

Modulare Ausstattungspakete
Um Ihren Anforderungen bestmöglich gerecht zu werden, kann der Z-Turret individuell mit modularen Optionen ausgestattet werden.

Entwickler, Hersteller, Vertriebs- und Servicepartner – alles aus einer Hand.

Löschtechnik

Steuerung und Bedienung

Feuerwehrfahrzeuge

Schläuche und Ausrüstung

Service

B3110-8-3-0621

Albert Ziegler GmbH
Wir geben Sicherheit.
Albert-Ziegler-Straße 1
89537 Giengen/Brenz
Deutschland
Telefon +49 (0)7322 951-0
Telefax +49 (0)7322 951-211
info@ziegler.de
www.ziegler.de

Abbildungen können Zubehör und/oder Sonderausstattung enthalten, die nicht zum serienmäßigen Liefer- oder Leistungsumfang gehören. Technische Änderungen vorbehalten. Für Druckfehler können wir keine Haftung übernehmen.

© Albert Ziegler GmbH 2021